אלגברה לינארית

פרק 9 - וקטורים אלגברים - גיאומטריה אנליטית במרחב

תוכן העניינים

1. הצגה פרמטרית של ישר 1
2. מצב הדדי בין ישרים 4
3. הצגה פרמטרית של מישור 6
4. משוואת מישור 7
5. מעברים בין הצגה פרמטרית של מישור ומשוואת מישור 8
6. מישורים המקבילים לצירים 9
7. מצב הדדי בין ישר ומישור 10
8. מצב הדדי בין מישורים 11
9. ישר חיתוך בין מישורים 12
10. חישובי זוויות שונות ..... (ללא ספר)
11. זווית בין שני ישרים 13
12. זווית בין ישר ומישור 14
13. זווית בין שני מישורים 15
14. חישובי מרחקים ..... (ללא ספר)
15. מרחק בין שתי נקודות במרחב 16
16. מרחק בין נקודה לישר 17
17. מרחק בין נקודה למישור 18
18. מרחק בין ישרים מקבילים 19
19. מרחק בין ישר למישור 20
20. מרחק בין מישורים מקבילים 21
21. מרחק בין ישרים מצטלבים 22
22. סיכום מרחקים ..... (ללא ספר)
23. שאלות מסכמות 23

בסוף חוברת העבודה תוכלו למצוא סיכום מלא ומפורט של הנוסחאות.

הצגה פרמטרית של ישר

שאלות

1) האם הנקודה $A(7,0,3)$ נמצאת על הישר $\ell: \underline{x}=(4,3,0)+t(1,-1,1)$?

2) האם הנקודה $B(4,-2,-10)$ נמצאת על הישר $\ell: \underline{x}=t(2,-1,5)$?

3) מצאו את הצגתו הפרמטרית של ישר במישור שעובר בנקודות $A(-5,-2)$ ו- $B(1,6)$.

4) מצאו את הצגתו הפרמטרית של ישר במרחב שעובר בנקודות $C(3,0,-2)$ ו- $D(4,1,1)$.

5) מצאו את הצגתו הפרמטרית של ישר במרחב שעובר בנקודה $G(2,-7,1)$
ומקביל לישר $\ell: \underline{x}=(0,3,-1)+t(-4,2,1)$.

6) מצאו במרחב הצגה פרמטרית של ישר העובר דרך הנקודה $(1,2,3)$
ומאונך לישר: $\ell: \underline{x}=(1,2,0)+s(1,-2,4)$.

7) ענו על הסעיפים הבאים:

א. נתונה הצגה פרמטרית של ישר: $\ell: \underline{x}=(1,2,3)+t(4,5,6)$.
כתבו את ההצגה בעזרת הקואורדינאטות x, y ו- z.

ב. נתונה הצגה של ישר בעזרת קואורדינאטות: $x=1+2t$, $y=10$, $z=4-t$.
כתבו את ההצגה הפרמטרית שלו.

8) מצאו את הצגתו הפרמטרית של ציר ה- y במרחב.

9) מצאו את הצגתו הפרמטרית של ישר במרחב שעובר בנקודה $M(3,-1,4)$
ומקביל לציר ה- z.

10) מצאו את נקודת החיתוך של הישר $\ell: \underline{x}=(1,-2,6)+t(-2,1,2)$ עם המישור $[xy]$.

כתב ופתר – גיא סלומון ©

11) ישר עובר בנקודה $(1,-1,4)$ וכיוונו $(4,10,2)$.
מי מבין הבאים מתאר את משוואת הישר:

א. $\underline{x}=(1,-1,4)+t(4,10,2)$

ב. $\underline{x}=(3,4,5)+t(4,10,2)$

ג. $\underline{x}=(1,-1,4)+t(2,5,1)$

ד. $\underline{x}=(5,9,6)+t(8,20,4)$

ה. כל התשובות נכונות.

12) ישר עובר דרך הנקודות $A(1,-1,2)$ ו- $B(4,0,1)$.
תארו את הישר בארבע דרכים שונות:

א. משוואה וקטורית אחת.

ב. הצגה פרמטרית של 3 משוואות (נק' כללית).

ג. הצגה אלגברית.

ד. כקו חיתוך של שני מישורים.

13) הציגו כל אחד מהישרים הבאים בעזרת משוואה וקטורית אחת:

א. $\ell:\begin{cases}x=1-4t\\y=2t\\z=2+10t\end{cases}$

ב. $\ell:\begin{cases}x=1+t\\y=4\\z=10t\end{cases}$

ג. $\ell:\ \dfrac{x-1}{2}=y+1=z-4$

ד. $\ell:\ x-1=y+10,\ z=4$

ה. $\ell:\ \begin{cases}x-y+z=1\\2x-y+3z=3\end{cases}$

תשובות סופיות

1) כן.

2) לא.

3) $\ell : \underline{x} = (-5,-2) + t(6,8)$

4) $\ell : \underline{x} = (4,1,1) + t(1,1,3)$

5) $\ell : \underline{x} = (2,-7,1) + s(-4,2,1)$

6) $\ell : \underline{x} = (1,2,3) + t(2,1,0)$

7) א. $x = 1+4t \ , y = 2+5t \ , z = 3+6t$ ב. $\ell : \underline{x} = (1,10,4) + t(2,0,-1)$

8) $\ell : \underline{x} = t(0,1,0)$

9) $\ell : \underline{x} = (3,-1,4) + t(0,0,1)$

10) $(7,-5,0)$

11) ה

12) א. $\ell : \underline{x} = (1,-1,2) + t \cdot (3,1,-1)$ ב. $\ell : \begin{cases} x = 1+3t \\ y = -1+t \\ z = 2-t \end{cases}$

ג. $\ell : \dfrac{x-1}{3} = y+1 = 2-z$ ד. $\ell : \begin{cases} x-3y = 4 \\ y+z = 1 \end{cases}$

13) א. $\underline{x} = (1,0,2) + t(-4,2,10)$ ב. $\underline{x} = (1,4,0) + t(1,0,10)$

ג. $\underline{x} = (1,-1,4) + t(2,1,1)$ ד. $(x,y,z) = (1,-10,4) + t(1,1,0)$

ה. $(x,y,z) = (2,1,0) + t(-2,-1,1)$

לפתרון מלא בסרטוני וידאו היכנסו לאתר www.GooL.co.il
כתב ופתר – גיא סלומון ©

מצב הדדי בין ישרים

שאלות

1) מצאו את המצב ההדדי בין הישרים הבאים.
אם הם נחתכים, מצאו גם את נקודת החיתוך ביניהם.
$\ell_1 : \underline{x} = (2,-3,0) + t(5,-1,2)$, $\ell_2 : \underline{x} = (12,-5,4) + s(-10,2,-4)$

2) מצאו את המצב ההדדי בין הישרים הבאים.
אם הם נחתכים, מצאו גם את נקודת החיתוך ביניהם.
$\ell_3 : \underline{x} = (0,1,-7) + t(-2,1,1)$, $\ell_4 : \underline{x} = (2,0,-6) + s(6,-3,-3)$

3) מצאו את המצב ההדדי בין הישרים הבאים.
אם הם נחתכים, מצאו גם את נקודת החיתוך ביניהם.
$\ell_5 : \underline{x} = (-3,5,1) + t(4,0,-1)$, $\ell_6 : \underline{x} = (-1,7,4) + s(-1,1,2)$

4) מצאו את המצב ההדדי בין הישרים הבאים.
אם הם נחתכים, מצאו גם את נקודת החיתוך ביניהם.
$\ell_7 : \underline{x} = (3,0,0) + t(2,-2,5)$, $\ell_8 : \underline{x} = (0,1,-5) + s(3,1,-2)$

5) מצאו את המצב ההדדי בין הישרים הבאים.
אם הם נחתכים, מצאו גם את נקודת החיתוך ביניהם.
$\ell_9 : \underline{x} = (-4,1,-1) + t(3,0,-1)$, $\ell_{10} : \underline{x} = s(6,0,-2)$

6) מצאו את המצב ההדדי בין הישרים הבאים.
אם הם נחתכים, מצאו גם את נקודת החיתוך ביניהם.
$\ell_{11} : \underline{x} = (2,8,-1) + t(1,0,0)$, $\ell_{12} : \underline{x} = (-5,8,2) + s(2,0,-1)$

7) מצאו את ערכו של הפרמטר k, שבעבורו הישרים:
$\ell_1 : \underline{x} = (k+1,1-k,6) + t(1,-2,2)$, $\ell_2 : \underline{x} = (k-1,7,-k) + s(1-k^2,k^2+2,-6)$

א. מקבילים.
ב. מתלכדים.

8) נתונות הנקודות $\mathrm{D}(-2,3,k)$, $\mathrm{C}(-6,3,-1)$, $\mathrm{B}(k,-1,3)$, $\mathrm{A}(3,-1,5)$.
הראו כי לכל ערך של k, הישרים ℓ_{AB} ו- ℓ_{CD} מצטלבים.

לפתרון מלא בסרטוני וידאו היכנסו לאתר www.GooL.co.il
כתב ופתר – גיא סלומון ©

תשובות סופיות

1) מתלכדים.

2) מקבילים.

3) נחתכים, $(1,5,0)$.

4) מצטלבים.

5) מקבילים.

6) נחתכים, $(1,8,-1)$.

7) א. $k=2$. ב. $k=-2$.

8) שאלת הוכחה.

הצגה פרמטרית של מישור

שאלות

1) מצאו את הצגתו הפרמטרית של מישור שעובר בנקודות הבאות:
$A(1,-4,0)$, $B(3,6,2)$, $C(0,-3,1)$.

2) מצאו את הצגתו הפרמטרית של מישור שעובר בנקודה $Q(6,7,-1)$,
ומכיל את הישר $\ell : \underline{x}=(-2,-2,5)+t(1,0,-4)$.

3) נתונים שני ישרים: $\ell_1 : \underline{x}=(0,1,-1)+t(1,9,-3)$, $\ell_2 : \underline{x}=(2,16,11)+s(0,1,-6)$.
הראו שהישרים נחתכים ומצאו הצגה פרמטרית של המישור המכיל אותם.

4) מצאו את הצגתו הפרמטרית של מישור שעובר בנקודה $D(5,-2,-1)$
ומכיל את ציר ה- x .

5) מצאו את הצגתו הפרמטרית של המישור $[xz]$.

6) נתונה תיבה שמידותיה מצוינות במערכת הצירים שלהלן.
מצאו את הצגתו הפרמטרית של המישור המקווקו.

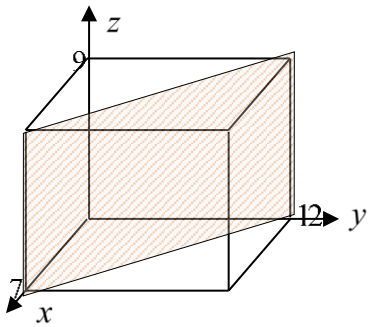

תשובות סופיות

1) $\pi : \underline{x}=(1,-4,0)+t(2,10,2)+s(-1,1,1)$

2) $\pi : \underline{x}=(-2,-2,5)+t(1,0,-4)+s(8,9,-6)$

3) $\pi : \underline{x}=(0,1,-1)+t(1,9,-3)+s(0,1,-6)$

4) $\pi : \underline{x}=t(1,0,0)+s(5,-2,-1)$

5) $\pi : \underline{x}=t(1,0,0)+s(0,0,1)$

6) $\pi : \underline{x}=(7,0,0)+t(0,0,9)+s(-7,12,0)$

כתב ופתר – גיא סלומון ©

משוואת מישור

שאלות

1) קבעו האם הנקודות הבאות נמצאות על המישור $\pi : 2x-y+3z-6=0$:

א. $D(5,7,1)$

ב. $E(2,-1,1)$

2) מצאו את ערכו של k שבעבורו הנקודה $A(1,k,-1)$ נמצאת על המישור $\pi : kx-2y+(1+k)z+7=0$.

3) נתונה משוואת מישור $\pi : 3x+2y-z-9=0$.
מצאו את נקודות החיתוך של המישור עם שלושת הצירים.

4) נתונה משוואת מישור $\pi : 4x+y-2z+8=0$.
מצאו הצגה פרמטרית של הישר שהמישור חותך מהמישור $[yz]$.

תשובות סופיות

1) א. על המישור. ב. לא על המישור.

2) $k=3$

3) $(3,0,0)$, $\left(0,4\frac{1}{2},0\right)$, $(0,0,-9)$

4) $\ell : \underline{x}=(0,-8,0)+t(0,2,1)$

לפתרון מלא בסרטוני וידאו היכנסו לאתר www.GooL.co.il
כתב ופתר – גיא סלומון ©

מעבר בין הצגה פרמטרית של מישור ומשוואת מישור

שאלות

1) נתונה משוואת מישור: $\pi: 2x+3z-12=0$.
כתבו הצגה פרמטרית של המישור.

2) נתונה הצגה פרמטרית של מישור: $\pi: \underline{x}=(2,-5,0)+t(1,0,2)+s(0,-1,3)$.
מצאו את משוואת המישור.

3) נתונה הצגה פרמטרית של מישור: $\pi: \underline{x}=t(-2,2,1)+s(3,1,0)$.
מצאו את משוואת המישור.

4) המישור π עובר בנקודות: $C(4,-1,0)$, $B(2,0,0)$, $A(1,0,-3)$.
מצאו את משוואת המישור.

5) ענו על הסעיפים הבאים:

א. לפניך הנקודות הבאות: $(1,1,0)$, $(0,1,-2)$, $(2,0,5)$.

1. הראו ששלוש הנקודות אינן נמצאות על ישר אחד,
ומצאו הצגה פרמטרית של המישור הנקבע על ידן.
2. מצאו את משוואת המישור העובר דרך שלוש הנקודות הנ"ל.

ב. מצאו שתי נקודות נוספות הנמצאות על המישור שמצאת בסעיף א'.

ג. האם הנקודה $(4,2,1)$ נמצאת על המישור שנמצא בסעיף א'?

תשובות סופיות

1) $\pi: \underline{x}=(0,0,4)+t(0,1,0)+s(6,0,-4)$

2) $\pi: -2x+3y+z+19=0$

3) $\pi: x-3y+8z=0$

4) $\pi: 3x+6y-z-6=0$

5) א. 1. $\pi: \underline{x}=(1,1,0)+t(-1,0,-2)+s(1,-1,5)$ 2. $-2x+3y+z-1=0$

ב. למשל: $(0,0,1)$, $(-0.5,0,0)$ ג. לא.

לפתרון מלא בסרטוני וידאו היכנסו לאתר www.GooL.co.il
כתב ופתר – גיא סלומון ©

מישורים המקבילים לצירים

שאלות

1) נתונה משוואת המישור $\pi:\ (k+2)x+(k^2-2k-3)y-3z+k^2-1=0$.
לאיזה ערך של k המישור מקביל לציר ה- y (ולא מכיל אותו)?

2) פאותיו של טטראדר נמצאות על המישורים $x=0\ ,\ y=0\ ,\ z=0$
ו- $x+3y+2z-6=0$.
מצאו את נפח הטטראדר.

תשובות סופיות

1) $k=3$

2) 6 יח"נ.

כתב ופתר – גיא סלומון ©

מצב הדדי בין ישר ומישור

1) נתונים הישר והמישור $\ell : \underline{x} = (5,0,1) + t(4,1,-2)$, $\pi : 2x - y - 3z + 6 = 0$.
קבעו את המצב ההדדי שביניהם.
אם הישר חותך את המישור מצאו גם את נקודת החיתוך.

2) נתונים הישר והמישור $\ell : \underline{x} = (2,-1,6) + t(-1,1,2)$, $\pi : x - 3y + 2z - 11 = 0$.
קבעו את המצב ההדדי שביניהם.
אם הישר חותך את המישור מצאו גם את נקודת החיתוך.

3) נתונים הישר והמישור $\ell : \underline{x} = (-6,1,0) + t(3,0,-1)$, $\pi : 2x + y + 6z + 11 = 0$.
קבעו את המצב ההדדי שביניהם.
אם הישר חותך את המישור מצאו גם את נקודת החיתוך.

4) נתונים הישר והמישור $\ell : \underline{x} = (1,a,3) + t(4,1-b,0)$, $\pi : 2x - y + z - 4 = 0$.
מצאו את ערכי a ו- b, עבורם הישר מוכל במישור.

תשובות סופיות

1) הישר חותך, $(1,-1,3)$.

2) מקבילים.

3) הישר מוכל.

4) $a = 1$, $b = -7$

לפתרון מלא בסרטוני וידאו היכנסו לאתר www.GooL.co.il
כתב ופתר – גיא סלומון ©

מצב הדדי בין מישורים

שאלות

1) בכל סעיף נתונים שני מישורים. קבעו את המצב ההדדי ביניהם.

א. $\pi_1 : 2x-y+4z-5=0$, $\pi_2 : 4x-2y+8z-10=0$

ב. $\pi_3 : x+3y-z+1=0$, $\pi_4 : 3x+9y-3z-8=0$

ג. $\pi_5 : 5x-2y-2z+3=0$, $\pi_6 : 2x+3y+z-5=0$

2) נתונים שני מישורים

$\pi_1 : 2x+\left(k^2+k\right)y-2z+1=0$, $\pi_2 : 4x+12y-4z+k^2-2=0$

מצאו את ערכי k עבורם המישורים:

א. נחתכים ב. מקבילים ג. מתלכדים

תשובות סופיות

1) א. מתלכדים. ב. מקבילים. ג. נחתכים.

2) א. $k \neq 2,-3$ ב. $k=-3$ ג. $k=2$

לפתרון מלא בסרטוני וידאו היכנסו לאתר www.GooL.co.il
כתב ופתר – גיא סלומון ©

ישר חיתוך בין מישורים

שאלות

1) נתונים שני מישורים נחתכים: $\pi_1 : 4x+y-2z+2=0$, $\pi_2 : 2x-y+z+10=0$.
מצאו הצגה פרמטרית של ישר החיתוך שבין המישורים.

2) נתונים שני מישורים נחתכים: $\pi_3 : 8x+2y-3z+2=0$, $\pi_4 : 2x-3y+z+4=0$.
מצאו הצגה פרמטרית של ישר החיתוך שבין המישורים.

3) נתונים שני מישורים נחתכים: $\pi_5 : 3x-3y+z+2=0$, $\pi_6 : 5x-2z+20=0$.
מצאו הצגה פרמטרית של ישר החיתוך שבין המישורים.

4) נתונים שני מישורים נחתכים: $\pi_7 : x-2y-z+6=0$, $\pi_8 : z-2=0$.
מצאו הצגה פרמטרית של ישר החיתוך שבין המישורים.

5) מצאו הצגה פרמטרית של ישר החיתוך של המישור $\pi : 6x-5y+z+18=0$
עם המישור $[xz]$.

6) נתונים שני מישורים: $\pi_1 : x-3y+2z-1=0$, $\pi_2 : 4x+y-z-6=0$.
מצאו הצגה פרמטרית של ישר המקביל לשני המישורים ועובר בראשית.

תשובות סופיות

1) $\ell : \underline{x}=(-2,6,0)+t(2,16,12)$

2) $\ell : \underline{x}=(0,2,2)+t(1,2,4)$

3) $\ell : \underline{x}=(0,4,10)+t\left(4,7\frac{1}{3},10\right)$

4) $\ell : \underline{x}=(0,2,2)+t(4,2,0)$

5) $\ell : \underline{x}=(-3,0,0)+t(3,0,-18)$

6) $\ell : \underline{x}=t(1,9,13)$

כתב ופתר – גיא סלומון ©

זווית בין שני ישרים

שאלות

1) מצאו את הזווית שבין זוגות הישרים הבאים:

א. $\ell_1 : \underline{x} = (4,0,0) + t(6,8,1)$, $\ell_2 : \underline{x} = s(-4,2,-4)$

ב. $\ell_1 : \underline{x} = (10,17,-18) + t(3,0,-6)$, $\ell_2 : \underline{x} = (6,5,4) + s(0,4,0)$

2) מצאו את הזווית שבין ישר העובר דרך הנקודות $A(3,4,6)$, $B(6,0,-2)$ וישר העובר דרך הנקודות $C(6,5,1)$, $D(-1,4,2)$ וקבע מה המצב ההדדי ביניהם.

3) נתונות הנקודות $A(1,-3,0)$, $B(4,2,-1)$, $C(3,-1,2)$.

א. מצאו הצגה פרמטרית של ישר במרחב העובר דרך הנקודות:

1. A ו-B.
2. B ו-C.
3. A ו-C.

ב. מי מבין הנקודות $D(4,2,-1)$ ו- $E(7,7,-3)$ נמצאת על הישר AB שמצאת בסעיף הקודם?

ג. חשבו את הזווית שבין הישר AB והישר BC.

4) נתון מישור שמשוואתו: $3x-4y+6=0$. הנקודות $A(x,6,1)$, $B(-2,y,-1)$ נמצאות על המישור והנקודה C נמצאת על מישור $[yz]$ ומקיימת: $z_C = 11$.
מצאו את שיעורי הנקודה C, אם ידוע כי קוסינוס הזווית שבין הישרים AB ו-AC הוא $\sqrt{\frac{13}{76}}$.

תשובות סופיות

1) א. $78.521°$ ב. $90°$

2) $63.37°$. הישרים מצטלבים.

3) א. 1. $\ell : \underline{x} = (1,-3,0) + t(3,5,-1)$ א. 2. $\ell : \underline{x} = (4,2,-1) + t(-1,-3,3)$

א. 3. $\ell : \underline{x} = (1,-3,0) + t(2,2,2)$ ב. הנקודה D. ג. $35.477°$.

4) $C(0,2,11)$ או $C(0,28.45,11)$

לפתרון מלא בסרטוני וידאו היכנסו לאתר www.GooL.co.il
כתב ופתר – גיא סלומון ©

זווית בין ישר ומישור

שאלות

1) מצאו את הזווית שבין הישר והמישור הבאים:
$\ell : \underline{x} = (-2,0,5) + t(-2,1,2)$, $\pi : 3x - 2y + 2z + 9 = 0$.

2) נתונות הנקודות $D(-7,3,-1)$, $C(1,2,5)$, $B(0,2,-1)$, $A(1,-1,2)$.
מצאו את הזווית בין הישר העובר בנקודות A ו-D ובין המישור ABC.

3) נתונה פירמידה משולשת SABC, שמשוואת הבסיס ABC שלה $2x + y - 2z - 6 = 0$,
וקדקוד הפירמידה הוא $S(3,1,-2)$.
מצאו את הזווית בין המקצוע הצדדי SB לבסיס הפירמידה,
אם נתון כי שיעורי הקדקוד B מקיימים $x_B = z_B = -1$.

תשובות סופיות

1) $18.87°$

2) $44.83°$

3) $14.9°$

לפתרון מלא בסרטוני וידאו היכנסו לאתר www.GooL.co.il
כתב ופתר – גיא סלומון ©

זווית בין שני מישורים

שאלות

1) מצאו את הזווית שבין המישורים הבאים: $\pi_1 : 4x+3y+z-12=0$
ו- $\pi_2 : 4x-7y+5z+3=0$.

2) נתונה פירמידה משולשת ABCD, שקדקודיה הם:
$A(0,2,-5)$, $B(3,-1,1)$, $C(7,-1,-5)$, $D(3,2,0)$.
מצאו את הזווית בין הפאה הצדדית ABD לבסיס הפירמידה ABC.

3) מצאו את הזווית בין מישור שמשוואתו $3x+5y-z+4=0$ למישור $[xz]$.

תשובות סופיות

1) $90°$

2) $87.539°$

3) $32.312°$

לפתרון מלא בסרטוני וידאו היכנסו לאתר www.GooL.co.il
כתב ופתר – גיא סלומון ©

מרחק בין שתי נקודות במרחב

שאלה

1) נתונות הנקודות $A(2,4,-5)$, $B(0,-2,6)$ ו- $C(k,-1,13-k)$.
מצאו ערכי k עבורם המשולש ABC יהיה שווה שוקיים, כך ש- $AB = AC$.

תשובה

1) $k=8$ או $k=12$.

כתב ופתר – גיא סלומון ©

מרחק בין נקודה לישר

שאלות

1) מצאו את המרחק שבין הנקודה $A(13,-1,-19)$ לישר $\ell : \underline{x} = t(2,0,-7)$.

2) נתונות הנקודות $C(6,-4,0)$, $B(2,-1,0)$, $A(1,6,-1)$.
חשבו את שטח המשולש ABC.

3) על הישר $\ell : \underline{x} = (5,-2,0) + t(0,1,-1)$ מונחת הצלע AB של ריבוע ABCD.
אחד מקודקודי הריבוע הוא $D(5,4,2)$.
מצאו את שיעורי הקדקוד B (שתי אפשרויות).

תשובות סופיות

1) $\sqrt{54}$

2) 12.75 יח"ש.

3) $B(5,4,-6)$ או $B(5,-4,2)$.

לפתרון מלא בסרטוני וידאו היכנסו לאתר www.GooL.co.il
כתב ופתר – גיא סלומון ©

מרחק בין נקודה למישור

שאלות

1) מצאו את מרחקו של המישור $4x-2y-4z+15=0$ מראשית הצירים.

2) מצאו משוואת מישור המאונך לישר $\ell : \underline{x}=(1,-8,3)+t(3,-2,1)$
ונמצא במרחק $\sqrt{14}$ מהנקודה $A(4,5,-9)$.

3) נתונים ישר ומישור $\pi : 2x+4y-4z+15=0$, $\ell : \underline{x}=(7,19,-3)+t(3,14,-4)$.
מצאו את הנקודות שעל הישר שמרחקן מהמישור הוא 6.5.

תשובות סופיות

1) $2\frac{1}{2}$

2) $\pi : 3x-2y+z+21=0$ או $\pi : 3x-2y+z-7=0$.

3) $(4,5,1)$ או $(1,-9,5)$.

מרחק בין ישרים מקבילים

שאלות

1) נתונות הנקודות $A(15,0,-4)$, $B(12,-5,2)$, $C(6,1,4)$, $D(12,11,-8)$.

א. מצאו את המצב ההדדי בין הישר העובר בנקודות A ו-B ובין הישר העובר בנקודות C ו-D.

ב. מצאו את המרחק בין הישרים מסעיף א'.

2) 4 צלעות של מרובע מונחות על הישרים:

$$l_1: \underline{x}=(2,0,-1)+t(1,-2,1) \quad , \quad l_2: \underline{x}=(-8,-1,19)+s(-4,1,6)$$

$$l_3: \underline{x}=(-2,7,-11)+r(-2,4,-2) \quad , \quad l_4: \underline{x}=(-2,1,5)+q(4,-1,-6)$$

א. הוכיחו כי המרובע הוא מלבן.

ב. מצאו את שטח המלבן.

תשובות סופיות

1) א. מקבילים. ב. $\sqrt{76}$ יח"א.

2) א. שאלת הוכחה. ב. $\sqrt{824}$ יח"ש.

לפתרון מלא בסרטוני וידאו היכנסו לאתר www.GooL.co.il
כתב ופתר – גיא סלומון ©

מרחק בין ישר למישור

שאלות

1) נתונה משוואת המישור $4x-z+6=0$.

א. מצאו את המצב ההדדי בין ציר ה- y ובין המישור הנתון.

ב. מצאו את המרחק בין ציר ה- y ובין המישור הנתון.

2) נתונים ישר ומישור $\pi:3x+12y-4z+k-10=0$, $l:\underline{x}=(1,k-1,5)+t(4,-2,-3)$.

א. הוכיחו שהישר מקביל למישור או מוכל בו.

ב. מצאו את ערכו של הפרמטר k שעבורו המרחק בין הישר למישור הוא 1.

תשובות סופיות

1) א. הישר מקביל למישור. ב. $\frac{6}{\sqrt{17}}$

2) א. שאלת הוכחה. ב. $k=2,4$

לפתרון מלא בסרטוני וידאו היכנסו לאתר www.GooL.co.il
כתב ופתר – גיא סלומון ©

מרחק בין מישורים מקבילים

שאלות

1) נתונה משוואת מישור: $\pi : 3x-4y+5z-10=0$.
מצאו משוואת מישור המקביל למישור הנתון והנמצא במרחק $\sqrt{8}$ ממנו.

2) נתונים שני מישורים מקבילים: $\pi_1 : x-2y-2z+6=0$, $\pi_2 : x-2y-2z-12=0$.
מצאו את משוואת המישור המקביל לשני המישורים הנתונים והנמצא במרחק שווה משניהם.

3) נתונים שישה מישורים:
$\pi_1 : 2x+y-2z-11=0$, $\pi_2 : x+2y+2z+5=0$, $\pi_3 : 2x-2y+z+3=0$
$\pi_4 : 2x+y-2z+7=0$, $\pi_5 : x+2y+2z-1=0$, $\pi_6 : kx+qy+z+p=0$
מצאו את ערכי הפרמטרים k, q ו- p, שעבורם ששת המישורים יוצרים תיבה שנפחה 60 יחידות נפח.

4) כדור שמרכזו בנקודה $O(3,8,-1)$ חסום בקובייה שבסיסה התחתון מונח על מישור שמשוואתו $12x+4y-3z-6=0$.
מצאו את משוואת המישור עליו מונח הבסיס העליון של הקובייה.

תשובות סופיות

1) $\pi_1 : 3x-4y+5z+10=0$, $\pi_2 : 3x-4y+5z-30=0$

2) $\pi_3 : x-2y-2z-3=0$

3) $k=2$, $q=-2$, $p=18,-12$

4) $12x+4y-3z-136=0$

לפתרון מלא בסרטוני וידאו היכנסו לאתר www.GooL.co.il
כתב ופתר – גיא סלומון ©

מרחק בין ישרים מצטלבים

שאלות

1) נתונים שני ישרים, $\ell_1 : \underline{x} = (-3,2,6) + t(-4,1,2)$
ו- $\ell_2 : \underline{x} = (0,2,-7) + s(1,0,-1)$.
הראו שהישרים מצטלבים ומצאו את המרחק שביניהם.

2) נתונים שני ישרים מצטלבים, $\ell_1 : \underline{x} = (-1,0,5) + t(1,1,-2)$
ו- $\ell_4 : \underline{x} = (2,-1,9) + s(6,-1,0)$.
מצאו את המרחק שביניהם.

3) מצאו את מרחק הישר $\ell : \underline{x} = (4,-2,-1) + t(-1,1,6)$ מציר ה- z.

תשובות סופיות

1) $\frac{10}{\sqrt{6}}$ יח"א.
2) 1.567 יח"א.
3) $\sqrt{2}$ יח"א.

לפתרון מלא בסרטוני וידאו היכנסו לאתר www.GooL.co.il
כתב ופתר – גיא סלומון ©

שאלות מסכמות

1) נתונות הנקודות $A(1,1,3)$, $B(1,2,0)$, $C(1,1,1)$.

א. מצאו הצגה פרמטרית של הישר המחבר את B עם C.
הראו כי הנקודה A לא נמצאת על הישר הזה.

ב. חשבו את המרחק בין הנקודה A לבין הישר המחבר את B עם C.

ג. מצאו את משוואת המישור, העובר דרך הנקודה A והמאונך לישר המחבר את B עם C.

2) מצאו את מצבם ההדדי של זוגות הישרים הבאים וקבעו אם הם נחתכים, מקבילים, מתלכדים או מצטלבים.
במקרה בו הישרים נחתכים, מצאו גם את נקודות החיתוך ואת הזווית בין הישרים.
במקרה בו הישרים מקבילים או מצטלבים, מצאו גם את המרחק ביניהם.

א. $\underline{x}=(1,1,0)+s(2,4,0)$, $\underline{x}=(1,0,1)+t(1,2,0)$

ב. $\underline{x}=(1,-1,0)+s(12,-3,1)$, $\underline{x}=(-2,2,4)+u(6,6,1)$

ג. $\underline{x}=(2,3,1)+s(2,4,-2)$, $\underline{x}=(1,1,2)+t(1,2,-1)$

ד. $\underline{x}=(2,0,3)+s(-1,-3,1)$, $\underline{x}=(1,-1,0)+t(0,2,-4)$

3) מצאו את המצב ההדדי של המישור והישר וקבעו אם הישר חותך את המישור, מקביל למישור או מוכל במישור.
במקרה שהישר חותך את המישור, מצאו גם את נקודת החיתוך וגם את הזווית בין הישר למישור.
במקרה בו הישר מקביל למישור מצאו את מרחק הישר מהמישור.

א. $\underline{x}=(1,0,2)+t(-1,2,2)$, $2x-3y+4z-5=0$.

ב. $\underline{x}=(-3,0,4)+t(4,-2,-6)$, $2x-5y+3z-6=0$.

ג. $\underline{x}=(2,1,-2)+t(-2,2,0)$, $2x-14y+10z=-6$.

4) מצאו את המצב ההדדי של המישורים וקבעו אם הם מקבילים, מתלכדים או נחתכים. במקרה בו המישורים מקבילים מצאו את המרחק ביניהם.
במקרה בו הם נחתכים מצאו את הזווית ביניהם ואת ישר החיתוך ביניהם.

א. $2x+y+2z-4=0$, $x-2y+2z-10=0$.

ב. $4x-10y+6z-8=0$, $2x-5y+3z-6=0$.

ג. $x-7y+5z=-3$, $2x-14y+10z=-6$.

לפתרון מלא בסרטוני וידאו היכנסו לאתר www.GooL.co.il
כתב ופתר – גיא סלומון ©

5) נתונה קובייה ABCDA'B'C'D', שנפחה הוא 8.
משוואת המישור שעליו מונח הבסיס ABCD היא $\pi_1 : 4x+y+3z-28=0$.
משוואת המישור שעליו מונחת הפאה ABB'A' היא $\pi_2 : x+2y-2z+6=0$.
מצאו הצגה פרמטרית של הישר שעליו מונח המקצוע CD (2 אפשרויות).

6) הנקודה $A(4,0,-1)$ נמצאת על כדור, שמרכזו $O(1,1,2)$.
מצאו את משוואת המישור המשיק לכדור בנקודה A.

7) נתונים מישור וישר $\pi : 2x-y+2z+1=0$, $\ell : \underline{x}=(1,5,5)+t(1,1,0)$.
מצאו נקודה על חלקו החיובי של ציר ה- z , הנמצאת במרחקים שווים מהמישור ומהישר.

8) נתונים שני מישורים $\pi_2 : 4x-2y+4z-1=0$, $\pi_1 : 2x-4y+4z-5=0$.
מצאו הצגה פרמטרית של ישר, שנמצא במרחק 2 ממישור π_1 ובמרחק 6 ממישור π_2 (מצאו הצגה של ישר אחד מתוך 4 אפשריים).

9) נתונים ישר ומישור $\pi : 6x+2y-z+5=0$, $\ell_1 : \underline{x}=(0,-3,0)+t(1,1,-8)$.
ישר נוסף, ℓ_2 , המקביל למישור π , עובר בנקודה $P(1,0,-4)$ וחותך את הישר ℓ_1 בנקודה Q. מבין הנקודות שבמישור π , הנקודה P' היא הקרובה ביותר לנקודה P, והנקודה Q' היא הקרובה ביותר לנקודה Q.
מצאו את שטח המלבן PQQ'P'.
(הדרכה: הביעו באמצעות t את וקטור הכיוון של ℓ_2)

10) נתונים שני מישורים $\pi_2 : 3x+y+2z+11=0$, $\pi_1 : 2x+y+z-5=0$.
ℓ_1 הוא ישר החיתוך בין שני המישורים.
המישור π_3 מכיל את הישר ℓ_1 ויוצר זווית של $60°$ עם הישר $\ell_2 : \underline{x}=(1,3,-4)+t(1,1,0)$.
מצאו את משוואת המישור π_3.

תשובות סופיות

1) א. $\underline{x}=(1,2,0)+t(0,-1,1)$ ב. $\sqrt{2}$ ג. $y-z+2=0$

2) א. מקבילים, 1.095. ב. מצטלבים, 4.07 ג. מתלכדים
ד. נחתכים בנקודה $(1,-3,4)$. הזווית היא: $47.6°$.

3) א. מקביל, 0.9284. ב. מוכל.
ג. חותך בנקודה $(3.5,-0.5,-2)$, הזווית היא: $40.78°$.

4) א. נחתכים. ישר חיתוך: $\underline{x}=(0,-2,3)+t(3,-1,-2.5)$, זווית: $63.6°$.
ב. מקבילים. המרחק: 0.324. ג. מתלכדים.

5) $\ell:\underline{x}=(0,7,7)+t(8,-11,-7)$, $\ell:\underline{x}=(0,2.5,8.5)+t(2,-2.75,-1.75)$.

6) $\pi:\ -3x+y+3z+15=0$.

7) $(0,0,4)$ או $\left(0,0,14\frac{4}{5}\right)$.

8) $\ell:\underline{x}=\left(0,-14,-15\frac{3}{4}\right)+t(-14,14,21)$.

9) 10.467 יח"ש.

10) $\pi_3:x+2y-z-58=0$ או $\pi_3:2x+y+z-5=0$

סיכום כללי

הגדרה כללית

וקטור שמוצאו בראשית הצירים $(0,0)$ וסופו בנקודה: (x,y) במישור ייכתב בצורתו האלגברית באופן הבא: $\underline{u}=(x,y)$.

דוגמאות:

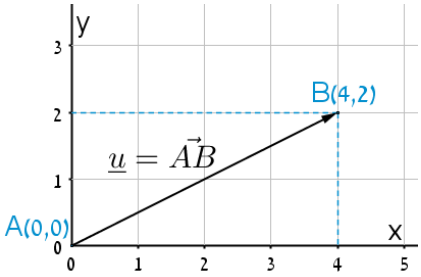

- הווקטור $\underline{u}=(4,2)$ נמצא במישור $[xy]$, מוצאו בנקודה $A(0,0)$ וסופו בנקודה $B(4,2)$.

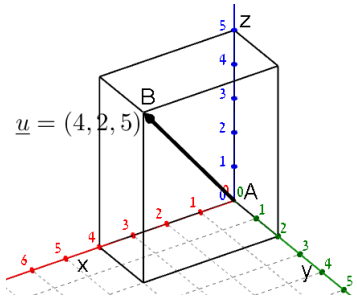

- הווקטור: $\underline{u}=(4,2,5)$ נמצא במרחב הקרטזי. מוצאו בראשית הצירים $A(0,0,0)$ וסופו בנקודה: $B(2,4,5)$.

וקטור שמוצאו אינו בראשית הצירים

וקטור שמוצאו בנקודה $A(x_1,y_1,z_1)$ וסופו בנקודה: $B(x_2,y_2,z_2)$ ייכתב ע"י חישוב הפרש נקודת סופו ממוצאו באופן הבא: $\underline{u}=\overrightarrow{AB}=B-A=(x_2-x_1,y_2-y_1,z_2-z_1)$.

אמצע קטע וחלוקת קטע ביחס נתון

- אמצע הקטע M שקצוותיו הם: $A(x_1,y_1,z_1)$ ו- $B(x_2,y_2,z_2)$ הוא: $x_M=\frac{x_1+x_2}{2}, y_M=\frac{y_1+y_2}{2}, z_M=\frac{z_1+z_2}{2}$.
- שיעורי נקודה P המחלקת קטע שקצותיו $A(x_1,y_1,z_1)$ ו- $B(x_2,y_2,z_2)$ ביחס של $k:l$ הם: $x_P=\frac{k\cdot x_1+l\cdot x_2}{k+l}$; $y_P=\frac{k\cdot y_1+l\cdot y_2}{k+l}$; $z_P=\frac{k\cdot z_1+l\cdot z_2}{k+l}$.

מכפלה סקלרית וגודל של וקטור בהצגה אלגברית

מכפלה סקלרית של שני וקטורים α ו- $\underline{v}$ תסומן: $\underline{u}\cdot\underline{v}$ ותחושב ע"י הנוסחה הבאה: $\underline{u}\cdot\underline{v}=|\underline{u}|\cdot|\underline{v}|\cdot\cos\alpha$ כאשר α היא הזווית הנוצרת בין נקודת חיבור מוצאי הווקטורים ובין כיווני הווקטורים.

מכפלה סקלרית של וקטורים: $\underline{v}=(x_2,y_2,z_2)$, $\underline{u}=(x_1,y_1,z_1)$ תחושב באופן הבא: $\underline{u}\cdot\underline{v}=(x_1,y_1,z_1)(x_2,y_2,z_2)=x_1x_2+y_1y_2+z_1z_2$.

גודלו של וקטור $\underline{u}=(x_1,y_1,z_1)$ נתון ע"י: $|\underline{u}|=\sqrt{\underline{u}^2}=\sqrt{x_1^2+y_1^2+z_1^2}$.

הצגה פרמטרית של ישר

ישר כללי במרחב ניתן להצגה ע"י שני וקטורים.

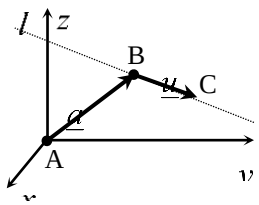

הווקטור $\underline{a}$ נקרא **וקטור ההעתקה**.
מוצאו תמיד בראשית הצירים וסופו על נקודה כלשהי על הישר הנתון.
הווקטור $\underline{u}$ נקרא **וקטור הכיוון של הישר.**
זה הוא וקטור שנמצא על הישר עצמו מוצאו בנקודה אחת וסופו בנקודה אחרת לאורך הישר.
הקשר בין שני הווקטורים נתון ע"י: $\ell: \underline{x}=\underline{a}+t\underline{u}$
כאשר t הוא מספר ממשי כלשהו ו- $\underline{x}$ הוא וקטור המתקבל ע"י בחירה של t שמוצאו בראשית הצירים וסופו על נקודה על הישר l.

<u>דוגמא</u>: עבור הנקודות: $A(0,0,0)$, $B(5,3,1)$ ו- $C(7,0,10)$ נקבל את הווקטורים הבאים: $\underline{a}=\overrightarrow{AB}=B-A=(5,3,1)$; $\underline{u}=\overrightarrow{BC}=C-B=(7,0,10)-(5,3,1)=(2,-3,9)$

לכן הצגה פרמטרית של הישר היא: $l:\underline{x}=(5,3,1)+t(2,-3,9)$.

***הערות:**

- לישר יש אינסוף הצגות פרמטריות הנבדלות זו מזו בבחירת ווקטור ההעתקה ווקטור הכיוון.
  ההצגה הבאה גם מתאימה לישר שבדוגמא: $l:\underline{x}=(7,0,10)+t(-6,9,-27)$
- הווקטור $\underline{x}$ המתקבל ע"י הצבת t_0 בהצגה פרמטרית אחת של הישר, יתקבל ע"י הצבת t_1 בהצגה פרמטרית אחרת של אותו הישר.
- הנקודה B באיור לעיל אינה בהכרח סופו של הווקטור $\underline{a}$ ומוצאו של הווקטור $\underline{u}$.
- כדי לכתוב הצגה פרמטרית של ישר מספיק לקחת שתי נקודות כלשהן למציאת הווקטור $\underline{u}$ (למשל הנקודה C יחד עם נקודה D הנמצאת על המשך הישר) ונקודה נוספת למציאת הווקטור $\underline{a}$.
- הצגה פרמטרית של ישר היא למעשה חיבור של שני ווקטורים גיאומטריים במרחב הנותנים ווקטור שמוצאו בראשית הצירים וסופו על הישר הנתון.

מצב הדדי בין ישרים

ישנם 4 מצבים הדדים בין זוג ישרים במרחב:

- ישרים מתלכדים: שני הישרים הם למעשה ישר אחד.
- ישרים מקבילים: שני הישרים בעלי אותו כיוון ולעולם אינם נפגשים במרחב.
- ישרים נחתכים: שני ישרים במרחב עם כיוונים שונים הנחתכים בנקודה כלשהי.
- ישרים מצטלבים: שני ישרים עם כיוונים שונים שאינם נפגשים במרחב.

כדי לקבוע את המצב ההדדי בין שני ישרים נבצע את הבדיקה הדו-שלבית הבאה:

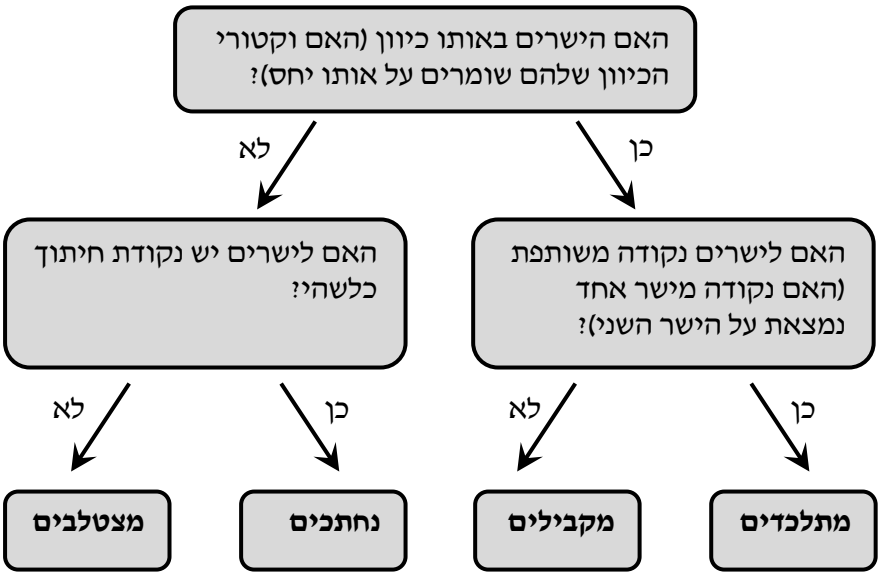

הצגה פרמטרית של מישור

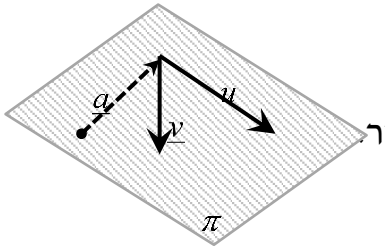

מישור כלשהו במרחב ניתן להצגה ע"י שלושה ווקטורים.
הווקטור $\underline{a}$ הוא **ווקטור ההעתקה**.
מוצאו תמיד בראשית הצירים וסופו בנקודה כלשהי על המישור.

הווקטורים $\underline{u}$ ו-$\underline{v}$ הם **וקטורי הכיוון של המישור.**
אלו הווקטורים הפורשים את המישור.

הקשר בין שלושת הווקטורים נתון ע"י: $\pi : \underline{x} = \underline{a} + t\underline{u} + s\underline{v}$

כאשר t,s הם מספרים ממשיים כלשהם ו-$\underline{x}$ הוא ווקטור המתקבל ע"י בחירתם אשר מוצאו בראשית הצירים וסופו בנקודה על המישור π.

משוואת מישור

ניתן להציג מישור ע"י משוואה באופן הבא: $\pi : ax + by + cz + d = 0$,

כאשר: (x, y, z) היא נקודה על המישור והמקדמים a,b,c הם שיעורי ווקטור הנורמל של המישור המסומן: $\underline{h} = (a,b,c)$.

מצב הדדי בין ישר למישור

ישנם 3 מצבים הדדיים בין ישר ומישור במרחב:

- הישר חותך את המישור.
- הישר מקביל למישור.
- הישר מוכל במישור.

כדי לדעת מהו המצב ההדדי בין ישר ומישור יש להציב נקודה כללית של הישר במשוואת המישור ולבדוק:

- אם למשוואה המתקבלת יש פתרון יחיד אז הישר חותך את המישור.
- אם למשוואה אין אף פתרון אז הישר מקביל למישור.
- אם למשוואה יש אינסוף פתרונות אז הישר מוכל במישור.

מצב הדדי בין מישורים

בין שני מישורים ישנם 3 מצבים הדדיים:

- המישורים נחתכים - במקרה זה יש להם ישר משותף הנקרא **ישר החיתוך**.
- המישורים מקבילים – לשני המישורים וקטורים פורשים זהים אך ווקטור העתקה שונה.
- המישור מתלכדים - במקרה זה שני המישורים מייצגים את אותו המישור.

עבור שני מישורים כלליים: $\pi_1:\ a_1x+b_1y+c_1z+d_1=0$ ו- $\pi_2:\ a_2x+b_2y+c_2z+d_2=0$

נקבעו את המצב ההדדי ביניהם באופן הבא:

מתלכדים	מקבילים	נחתכים
$\frac{a_1}{a_2}=\frac{b_1}{b_2}=\frac{c_1}{c_2}=\frac{d_1}{d_2}$	$\frac{a_1}{a_2}=\frac{b_1}{b_2}=\frac{c_1}{c_2}\neq\frac{d_1}{d_2}$	כל מצב אחר

חישובי זוויות ונוסחאות

- זווית α בין שני וקטורים $\underline{u}$, $\underline{v}$ תחושב ע"י: $\cos\alpha=\frac{\underline{u}\cdot\underline{v}}{|\underline{u}|\cdot|\underline{v}|}$.
- זווית חדה α בין שני ישרים $l_1=\underline{a}_1+t\underline{u}_1$ ו- $l_2=\underline{a}_2+s\underline{u}_2$ תחושב: $\cos\alpha=\left|\frac{\underline{u}_1\cdot\underline{u}_2}{|\underline{u}_1|\cdot|\underline{u}_2|}\right|$.
- זווית חדה α בין ישר $l=\underline{a}+t\underline{u}$ ומישור: $\pi:\ ax+by+cz+d=0$

  תחושב ע"י הנוסחה הבאה: $\sin\alpha=\left|\frac{\underline{u}\cdot\underline{h}}{|\underline{u}|\cdot|\underline{h}|}\right|$.
- זווית חדה α בין שני מישורים: $\pi_1:\ a_1x+b_1y+c_1z+d_1=0$

  ו- $\pi_2:\ a_2x+b_2y+c_2z+d_2=0$ תחושב ע"י: $\cos\alpha=\left|\frac{\underline{h}_1\cdot\underline{h}_2}{|\underline{h}_1|\cdot|\underline{h}_2|}\right|$.

כתב ופתר – גיא סלומון ©

חישובי מרחקים ונוסחאות

1. מרחק בין שתי נקודות $A(x_1,y_1,z_1)$ ו- $B(x_2,y_2,z_2)$ במרחב יחושב באופן הבא: $d_{AB}=\sqrt{(x_2-x_1)^2+(y_2-y_1)^2+(z_2-z_1)^2}$.

2. מרחק בין נקודה $A(x_1,y_1,z_1)$ לישר הנתון בהצגה פרמטרית: $l:\underline{x}=\underline{a}+t\underline{u}$ יחושב ע"י העברת אנך מהנקודה לישר וחישוב אורכו. כדי למצוא את נקודת החיתוך יש להשוות את מכפלת הווקטור האנך בווקטור הכיוון של הישר לאפס.

3. מרחק בין נקודה $A(x_1,y_1,z_1)$ למישור: $\pi:\ ax+by+cz+d=0$ יחושב ע"י: $d=\left|\frac{ax_1+by_1+cz_1+d}{\sqrt{a^2+b^2+c^2}}\right|$.

4. מרחק בין שני ישרים מקבילים יחושב ע"י שימוש בנקודה מאחד הישרים ומציאת מרחקה מהישר השני כמתואר בסעיף 2.

5. מרחק בין ישר ומישור (המקביל לו) יחושב ע"י שימוש בנקודה שעל הישר ומציאה מרחקה מהמישור כמתואר בסעיף 3.

6. מרחק בין שני מישורים מקבילים יחושב לפי אחת מהאפשרויות הבאות:

   א. שימוש בנקודה שעל מישור אחד ומציאת מרחקה מהמישור השני.

   ב. שימוש בנוסחה: $d=\left|\frac{d_1-d_2}{\sqrt{a^2+b^2+c^2}}\right|$.

7. מרחק בין ישרים מצטלבים יחושב ע"י כתיבת משוואת מישור של אחד הישרים ומציאת מרחקו מהישר השני כמתואר בסעיף 5.